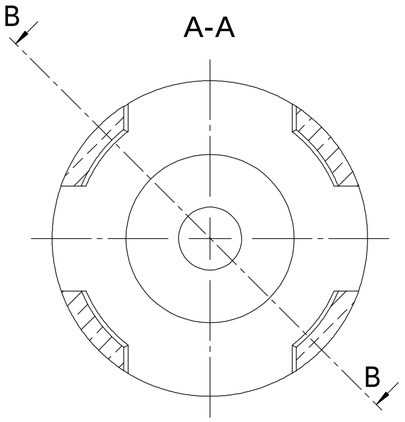

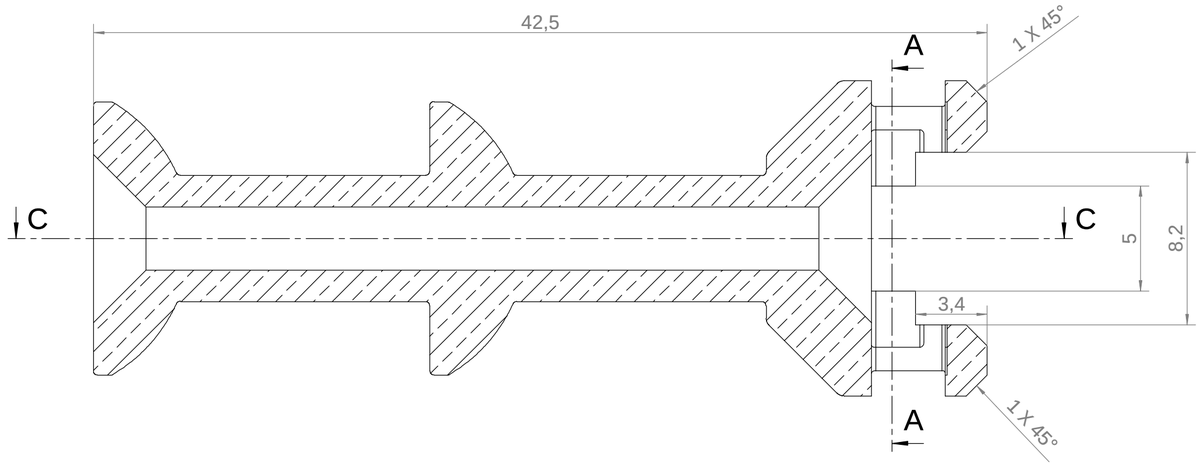

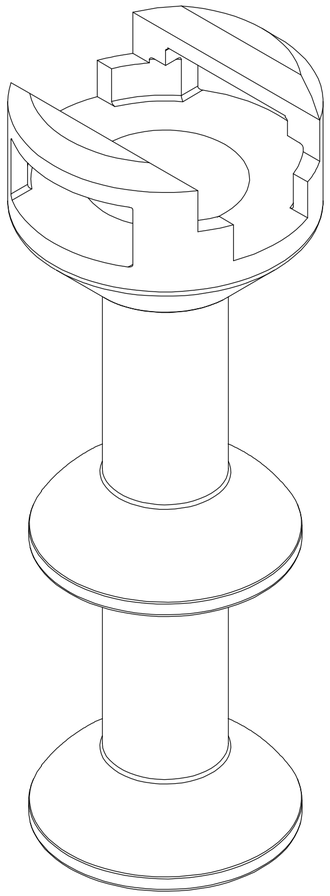

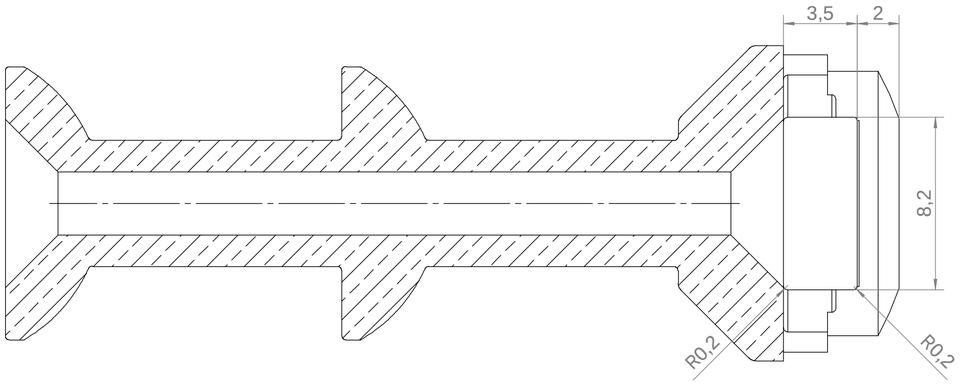

C-C

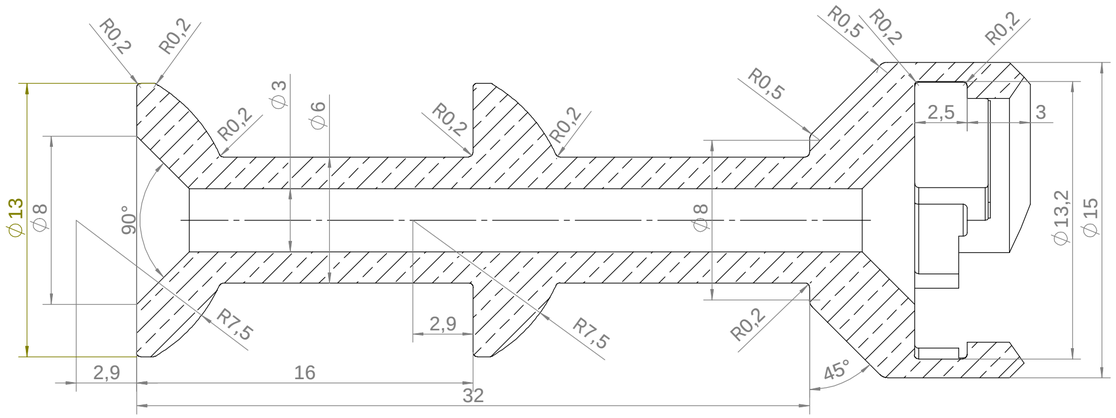

B-B

-0,1 +0,1

Ra 3.2

Bemerkung: Allgemeintoleranz DIN ISO 2768-mK Kanten ISO 13715		Projekt: GERDA		Projekt-Nr.: 116
		Abschnitt:		Abschnitt-Nr.: 001
		Benennung: Adapter 31		
Erstellt am:	14.04.2010	Max-Planck-Institut für Kernphysik Heidelberg	Werkstoff: Cu	Anzahl: 3 / Maßstab: 5:1
Auftraggeber:	Schoenert		Datum der letzten Änderung: Freitag, 26. März 2010 15:33:56	
Koordinator:	Schoenert			
Konstukteur:	Kankanyan			
Zeichner:	Kankanyan	Zentrale Konstruktion	Zeichn.-Paket: 199 / Blatt-Nr.: 1	Zeichn.-Nr.: 116.001-199.1
Zeichnung unterliegt nicht dem Änderungsdienst				

Dateiname : J:\116.GERDA\GERDA-Phase I\116001-199-Adapter 31 | Format : A2 | Blatt 1 von 1 | Geändert durch: kbkr