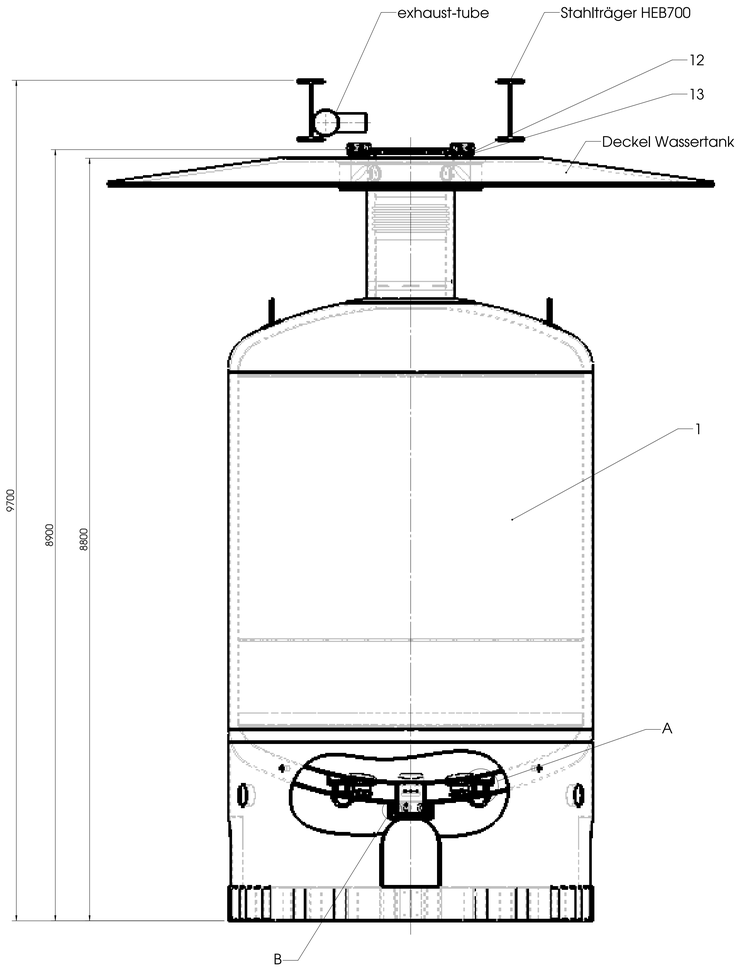

DETAIL A
MAßSTAB 1 : 2

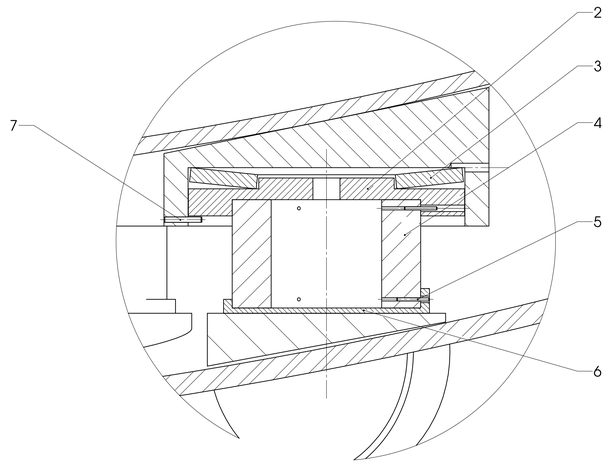

DETAIL B
MAßSTAB 1 : 1

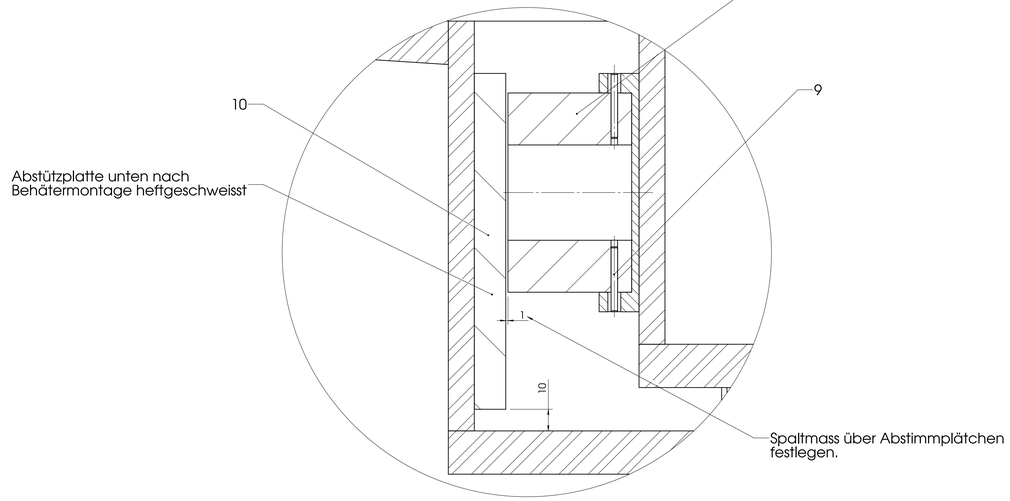

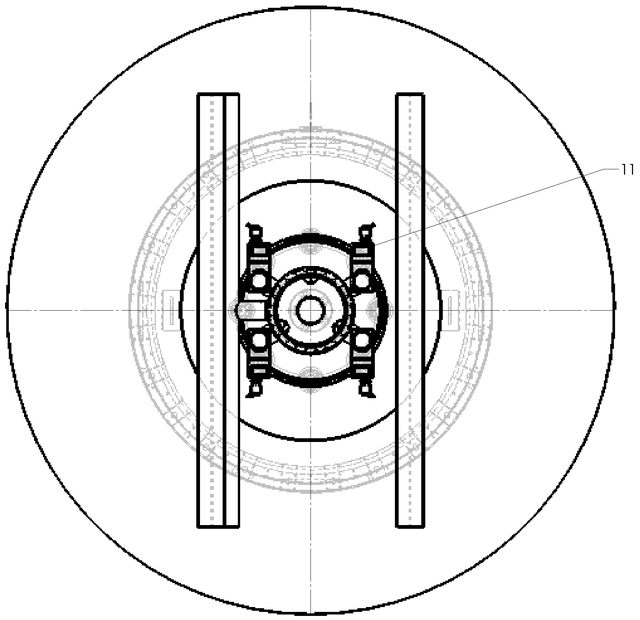

Allgemeintoleranzen für Maße, Form und Lage DIN ISO 2768-mH											
Für nicht tolerierte Maße gilt:											
Nennmaß über	1	6	30	120	400	1000	2000				
Bereich bis	6	30	120	400	1000	2000	4000				
Abmaße in mm	± 0,1	± 0,2	± 0,5	± 0,8	± 1,2	± 2					
Bleche bis 1,5 mm Dicke	$\sqrt{\frac{0,1}{}}$										
118,5											

00																							
Ä-St	Ä-Nr.	Änderung																					Geändert
Maßstab: 1:25			Datum	Name	Oberflächensymbole nach DIN ISO 1302 :	$\sqrt{}$	$\sqrt{}=\sqrt{R_a 6,3}$	$\sqrt{}=\sqrt{R_a 25}$	$\sqrt{}=\sqrt{R_a 10}$	$\sqrt{}=\sqrt{R_a 6,3}$														
		Mod.erst.	07.02.2007	Frank_Sr																			
		Zsch. erst.	07.02.2007	Frank_Sr	Oberflächenbehandlung																		
Bereich:		gepr.	07.02.2007	Frank_Sr																			
		DBW Freig.																					

Allgemeintoleranzen für Maße, Form und Lage DIN ISO 2768-mH
Für nicht tolerierte Maße gilt:

Nennmaß über	1	6	30	120	400	1000	2000
Bereich bis	6	30	120	400	1000	2000	4000
Abmaße in mm	± 0,1	± 0,2	± 0,5	± 0,8	± 1,2	± 2	

Bleche bis 1,5 mm Dicke: $\sqrt{\frac{0,1}{}}$

Bleche > 1,5 mm Dicke und alle übrigen Teile: $\sqrt{\frac{0,2}{}}$ nach DIN ISO 13715

118,5 — Kennzeichen für Prüfmerkmal nach DIN 406 Teil 10. Alle in der Zeichnung festgelegten Prüfmerkmale unterliegen einer Muß-Prüfung entsprechend den gültigen QS-Richtlinien.

Kurztext: Gruppenplan Kryostat

D.H.Frank
Konstruktion und Fertigung mbH

Werkstoff/Mindestqualität: ----------
XXX
Materialklasse
Erz.-Geb.
Bildblatt-Nr.
Material-/Zeichnungsnummer
Kryostat
ISO E
DIN-FO QS-FO
A0
Blatt 1/1
Ursprung:
Ersatz für:
Ersetzt durch:

Scan V.: 2004.05.19