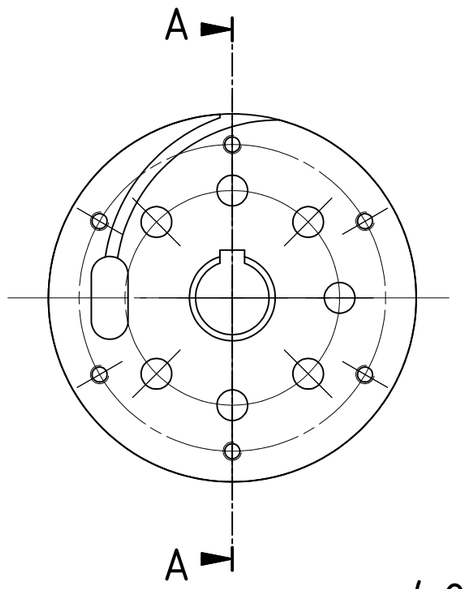

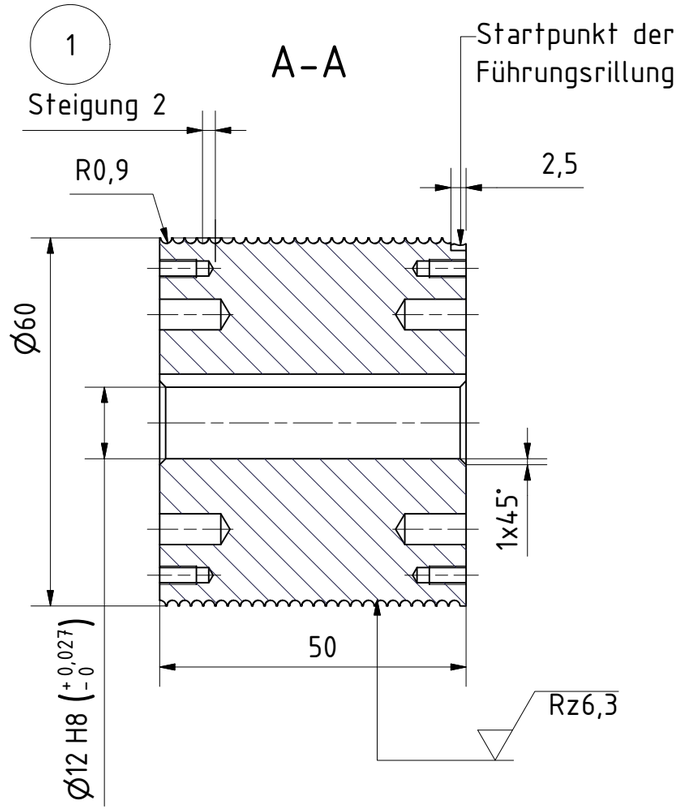

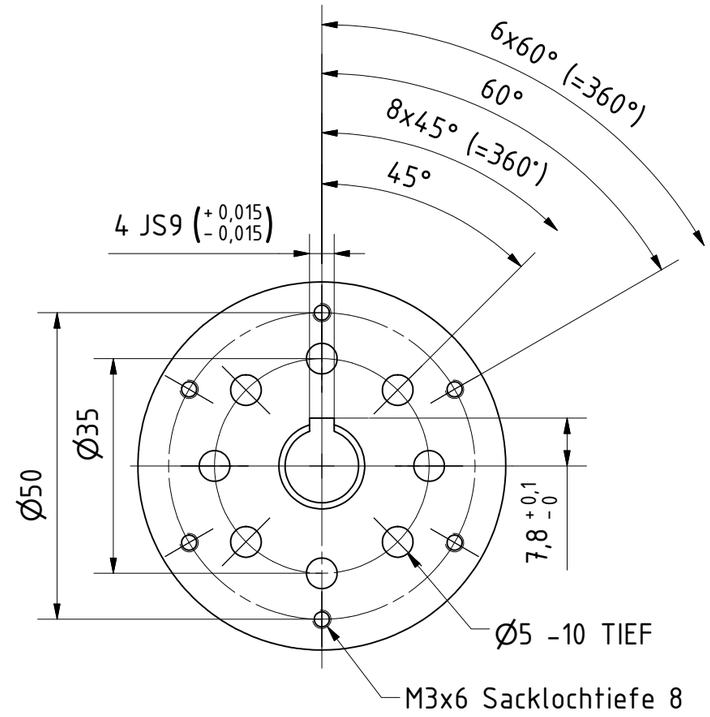

(2 : 1)

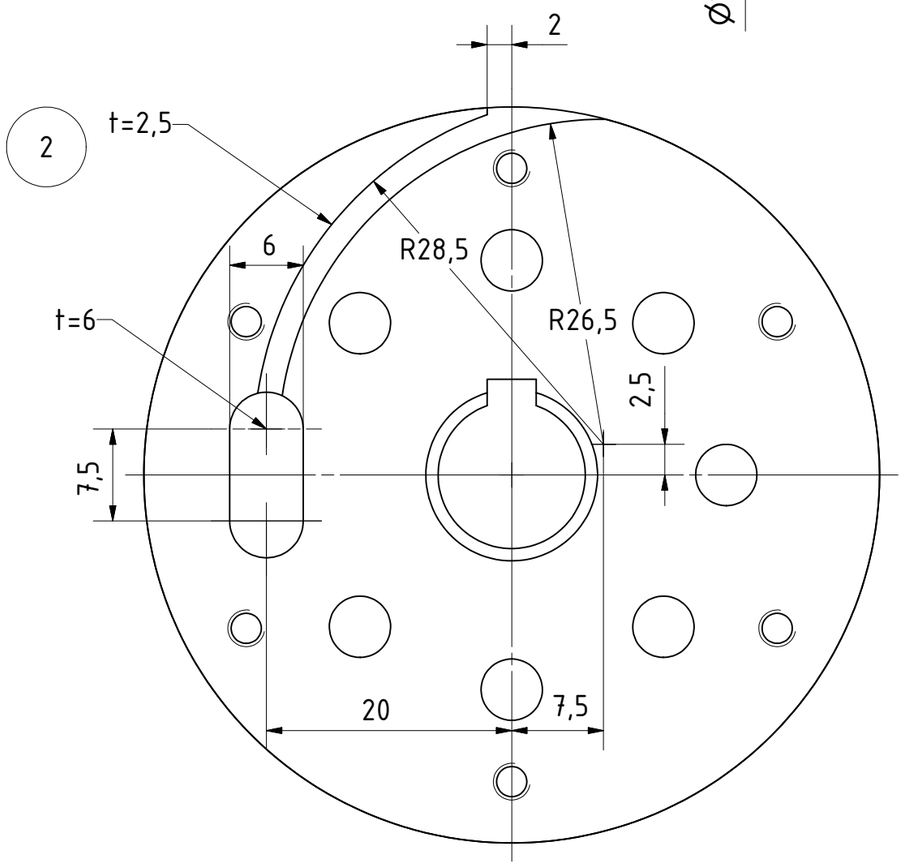

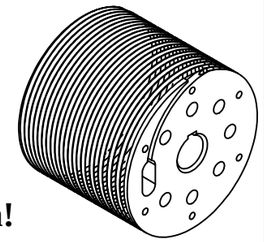

Nur zur Information!
06.08.2009

REVISIONSVERLAUF

REV.	BEZEICHNUNG	DATUM	GENEHMIGT
1	Steigung von 3 auf 2 Radius von 1 auf 1,8	27.08.2008	S.Vogt
2	t von 6 auf 2,5	27.08.2008	S.Vogt

|–0,1 |+0,1

Rz10 (Rz6,3)

Hauptprojektion

MPI MÜNCHEN

MAX-PLANCK-INSTITUT
FUER PHYSIK
MUENCHEN
(WERNER-HEISENBERG-INSTITUT)

Gewicht.....: ...,... kg
Dimensionen : mm
Maße ohne Toleranzangabe nach
DIN ISO 2768 mK

	Tag	Name
gezeichnet	30.05.2008	Tsiantas
geprueft		
geplottet		

Projekt
GERDA
Commissioning Phase
Linearzug

Werkstoff
1.4301 X5CrNi18-10

Maßstab
1:1
(1:2)

Zugseilrolle

Teil: 28

Zeichnungsnummer / EDV Nr.:
37060108.idw

Software.....: Inventor 8
Blatt.....: 1
Gesamtzahl.: 1
V09.f

DIN EN 20 216 - A3 (297 x 420)