Diese Zeichnung ist Eigentum der VACOM Vakuum Komponenten & Messtechnik GmbH.
Sie darf nur mit ausdrücklicher Genehmigung kopiert, verwertet oder an Dritte weitergegeben werden.

spanend: Toleranz	0.5...3	>3...6	>6...30	>30...120	>120...400	>400...1000	Schweißtoleranz	2...30	>30...400	Schweißtoleranz	>30...120	>120...400	>400...1000
ISO 2768-m	± 0.1	± 0.1	± 0.2	± 0.3	± 0.5	± 0.8	ISO 13920 B	± 1	± 2	ISO 13920 F	± 1.0	± 1.5	± 3.0

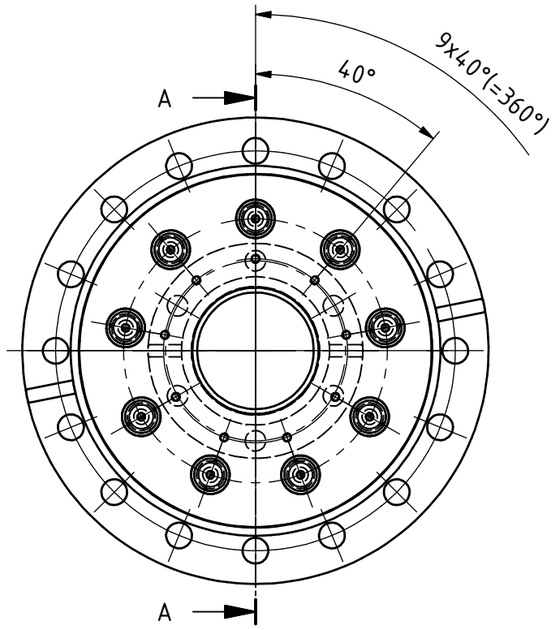

A-A (1 : 2)

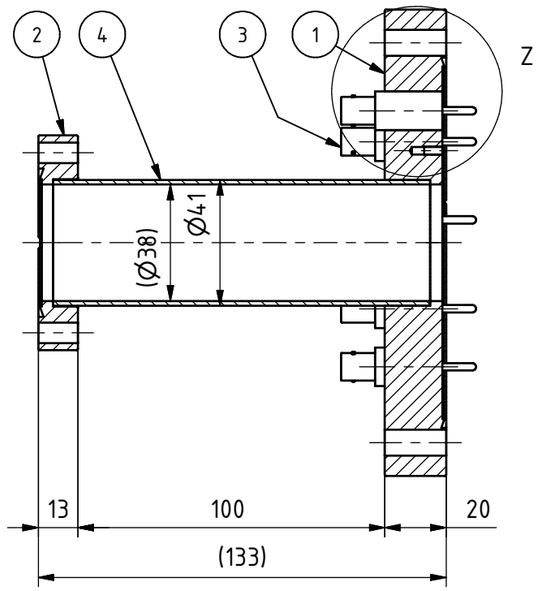

Z (1 : 1)

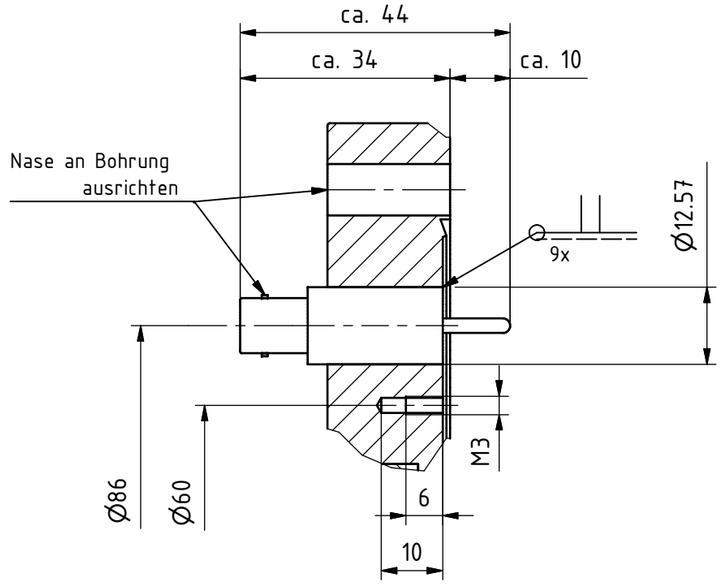

9x Durchführung W-BNC-GS-SE-CE-SS
Schweißlippe ø12.57 ± 0.05
Leitermaterial Edelstahl 304
Leiterdurchmesser 1x ø2.4
500 V / 3,6 A

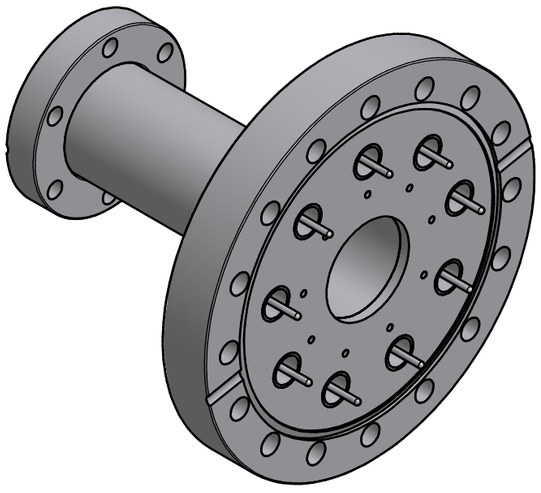

Vor dem Schweißen innen und
außen mechanisch poliert
vakuumseitig schweißen
flache und glatte Schweißnähte
Anlauffarben entfernt
lecktesten < 10^{-9} mbar l/s

Stückliste

Pos.	Anzahl	Mat.Nr.	Mat.-Kurztext
1	1	300568	F100-304
2	1	300813	F40B41-304
3	9	100867	W-BNC-GS-SE-CE-SS
4		100631	R304-41x1.5

10 -n mbar VACOM
VACOM Vakuum Komponenten & Messtechnik GmbH

Änderung d. Kunden	Name, Datum	Freigabe durch Kunden	Name, Datum
Vorgänger:		Freigabe durch Vacom	Name, Datum
Ersatz:			

Zust.	Änderungen	Datum	Name

Oberflächen nach DIN EN ISO 1302: Ra 3,2 (Ra 0.8)
Kanten nach DIN ISO 13715: -0,2 / +0,4

Maßstab:	1:2 (1:1)	Werkstoff:	304/1.4301	2.817 kg
erstellt von:	Heidi Nittner	SPE-10016304		
erstellt am:	02.12.2010	Stromdurchführungsflansch, DN100CF, GEERDA HV-Durchführung		
geprüft von:				
geprüft am:				
Toleranzen:	ISO2768 mK ISO13920 BF	311188	Oberfläche in mm² 131313.6 mm^2	Blatt 1 / 1
		J:\drawings inventor\special\CF\SPE-10016304\SPE-10016304_KND.idw		A3