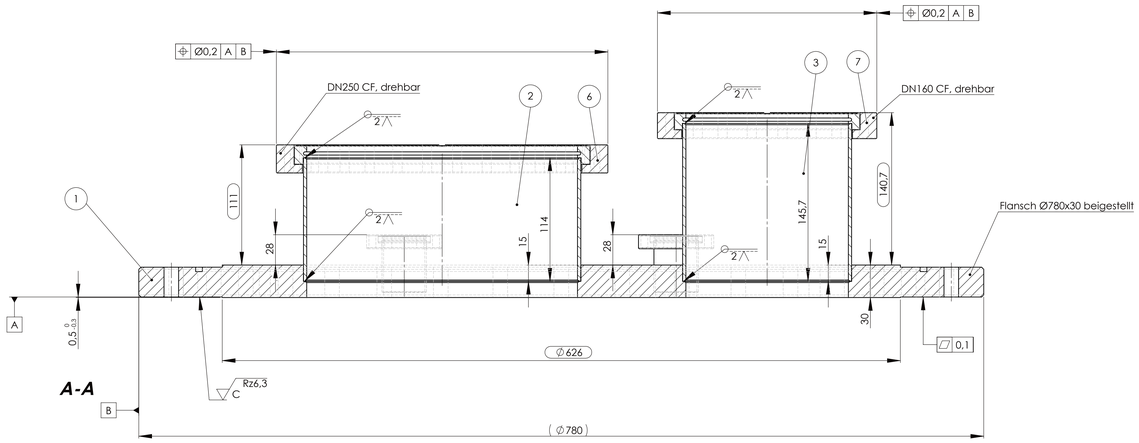

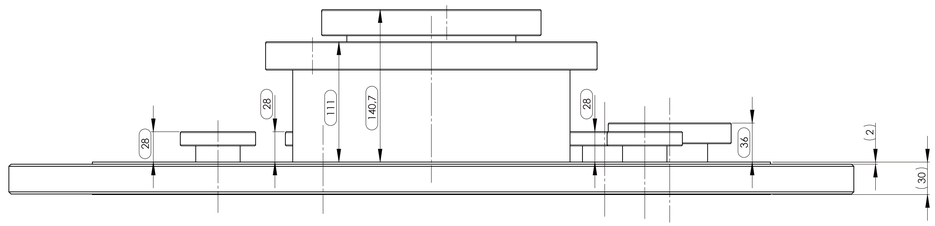

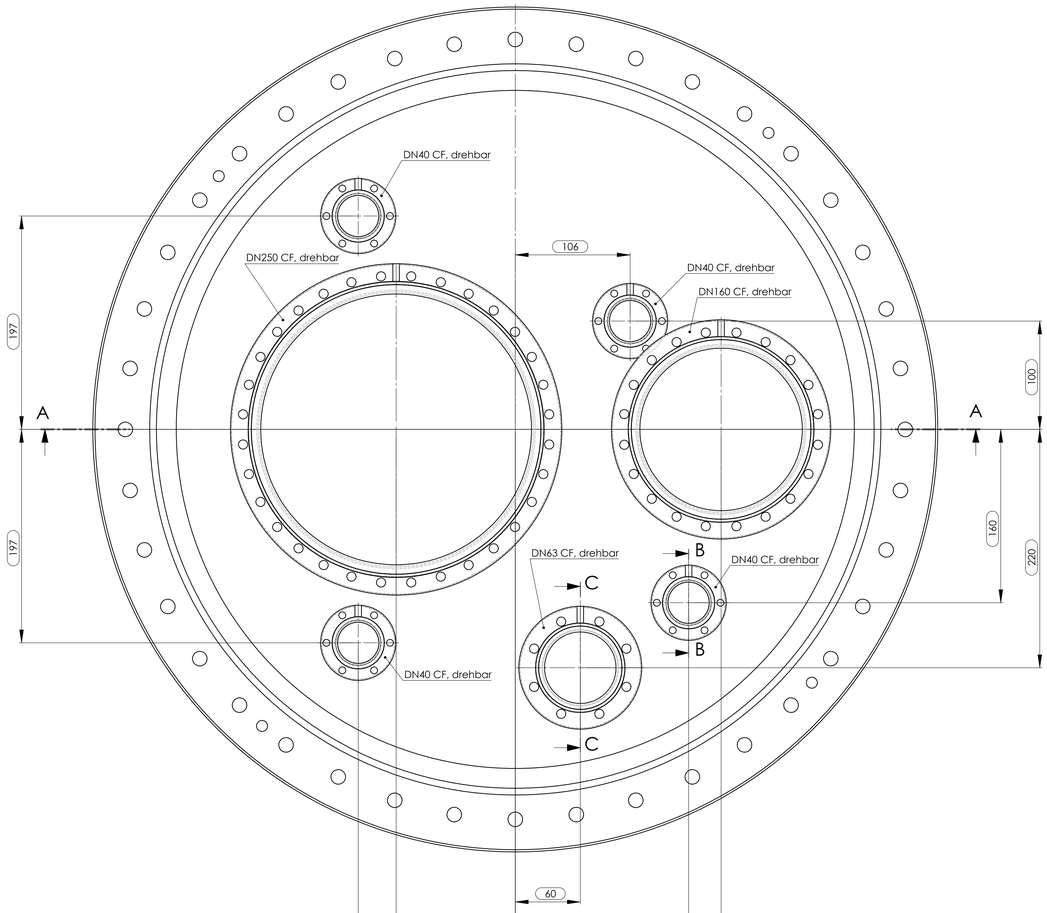

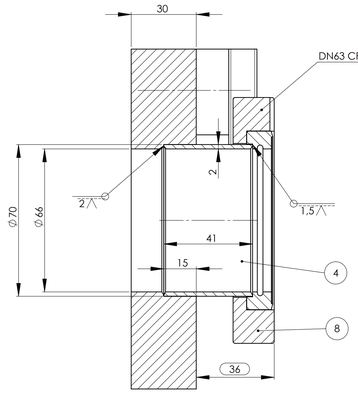

C-C 1 : 1

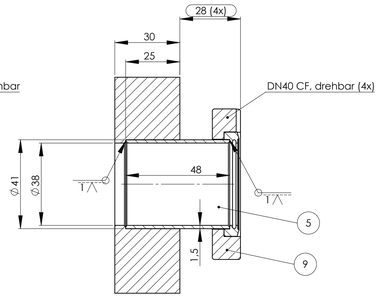

B-B 1 : 1

Beachten:

- alle Schweißnähte WIG geschweißt
- beigestellte Thorium freie Elektroden Ø4 zum Schweißen benutzen Kundenmitteilung: (thoriumfrei Elektroden lassen sich nur schwer zünden)
- alle Schweißarbeiten nur von geprüftem Schweißer ausführen
- AD 2000; HP0; HP3; mit 1,5 bar / -1 bar (Vakuum)
- alle Schweißnähte innenliegend, als V-Naht mit Zusatz schweißen,
- außen Festigkeitsnaht unterbrochen wegen 1,5 bar Überdruck
- Oberfläche innen und außen glasperlfeingestrahlt, außer die Dichtflächen
- Dichtflächen kratzerfrei
- Ultraschall gereinigt
- He-leckgeprüft: Leckrate <= 1 x 10^{-9}mbar x l x sec^{-1} belegt mit Prüfzertifikat
- Flansche mit Schutzkappe versehen
- Clusterflansch in PE-Folie 2-fach einschweißen

-0,3 +0,3 Rz 25 (Rz 6,3 C)

Auftragsnummer: #64538			Ausgabedatum: 27.11.2009	
Oberfläche nach DIN ISO 1302 Surface roughness	Zul. Abweichung DIN ISO 2768-m Tolerances	Gewicht: 102.60 kg	Stückzahl: 1	Stand: 27.11.2009
2009	Datum	Name	Rohmaß:	Abm. DIN:
Bearb.	27.11.09	Stiegelbauer	Werkstoff:	
Gepr.			Zeichnungsnummer: 880-1708-8001-0000	Blatt A0 1 von 1
Norm				
PINK			Benennung: Clusterflansch	Maßstab 1:2

Gyula-Horn-Str. 20, DE-97877 Wertheim
Tel: (09342) 872-0 Fax: (09342) 872-111

880-1708-8001-0000 Clusterflansch

U:\Konstruktion\projekte\800\880\1708-64538 MPI-Heidelberg\Solid_Works