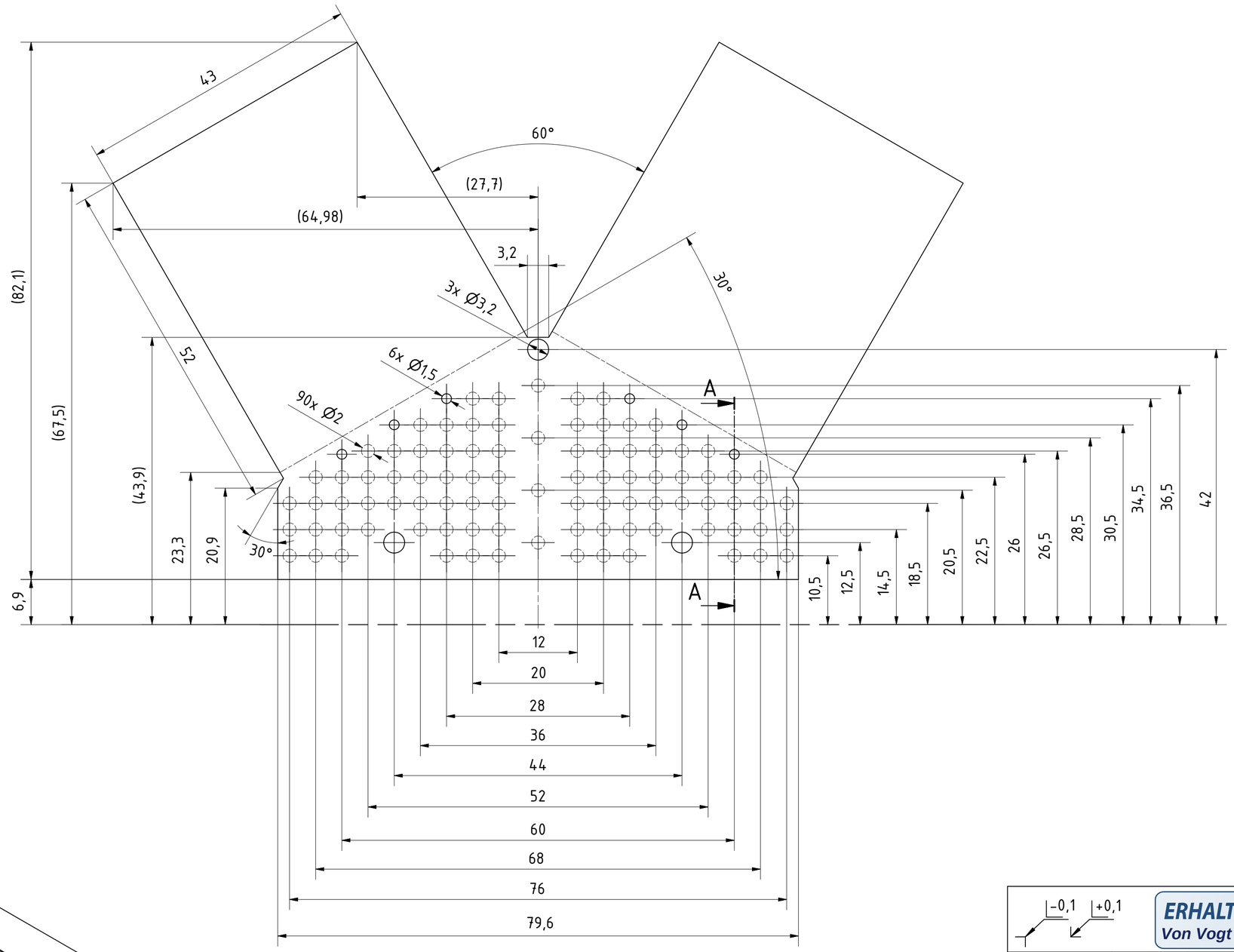

A–A (10 : 1)

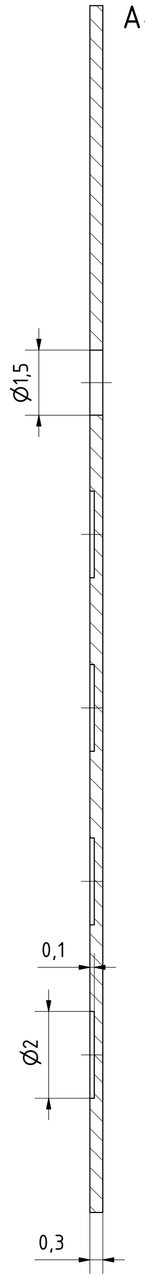

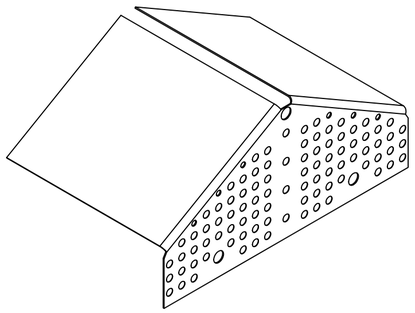

−0,1 +0,1	**ERHALTEN** Von Vogt , 11:38, 20.11.2008		
Hauptprojektion	MPI MÜNCHEN	MAX-PLANCK-INSTITUT FUER PHYSIK MUENCHEN (WERNER-HEISENBERG-INSTITUT)	Gewicht.....: ...,... kg Dimensionen : mm Maße ohne Toleranzangabe nach DIN ISO 2768 mK
	Tag	Name	Projekt: GERDA TEST string slide with contacts	Werkstoff: Kapton
gezeichnet	13.12.2007	tsi		
geprueft				
geplottet				
Maßstab 2:1 (1:1 10:1)	Kontaktfolie			Zeichnungsnummer / EDV Nr.: 37014322.idw
			Teil:	Software.....: Inventor 8
				Blatt.....: 1
				Gesamtzahl..: 1 V09.f

DIN EN 20 216 - A2 (420 x 594)