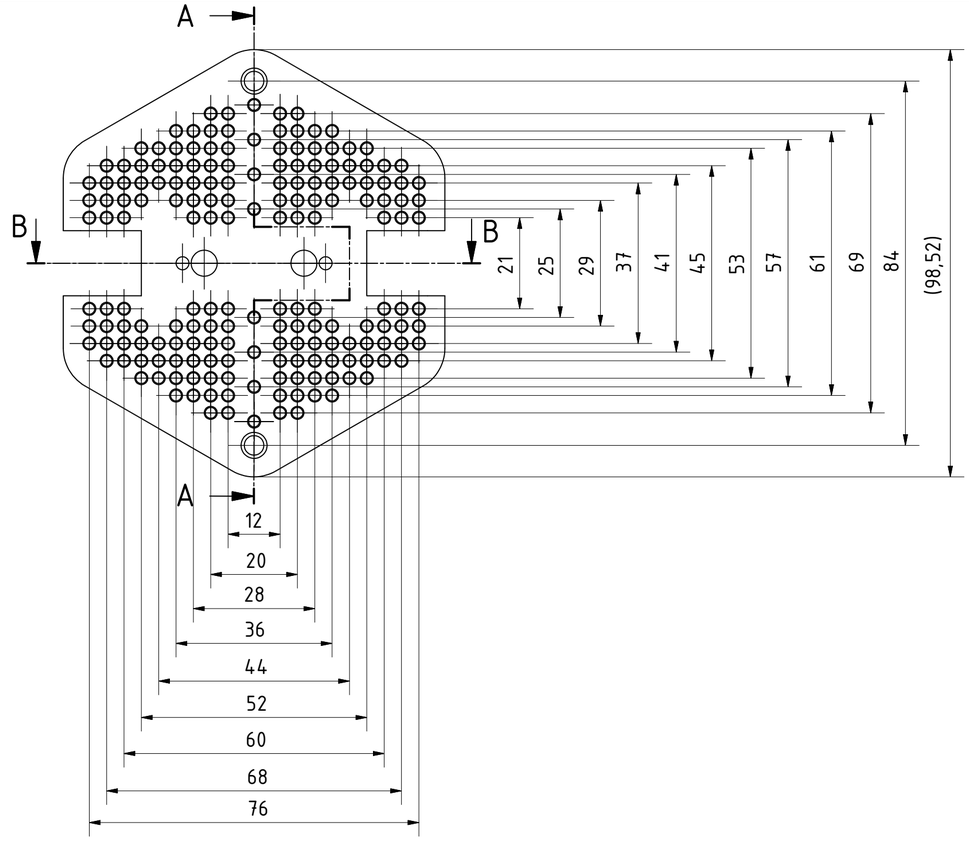

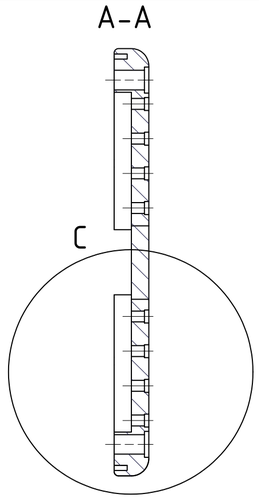

C (2 : 1)

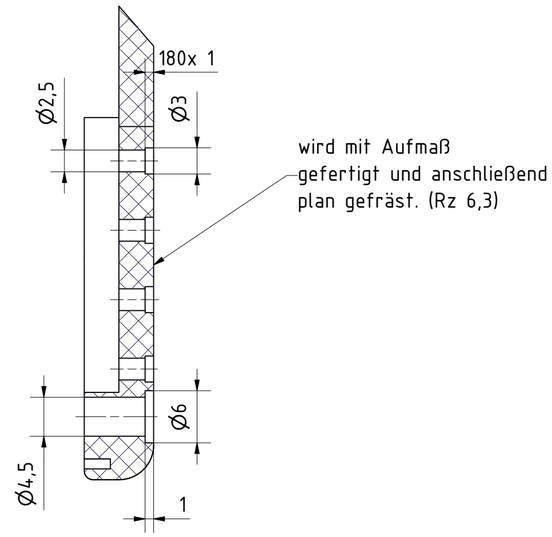

B-B

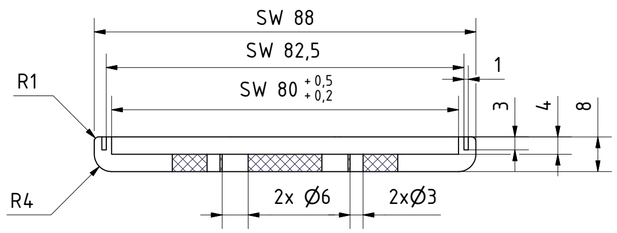

Dicke der Platte mit Aufmaß ferigen Teile Z.Nr37014321-2/37014330-2 werden eingeprest und die Oberfläche nachgearbeitet(Rz 6,3).
Anschießend werden alle Metallteile vergoldet.

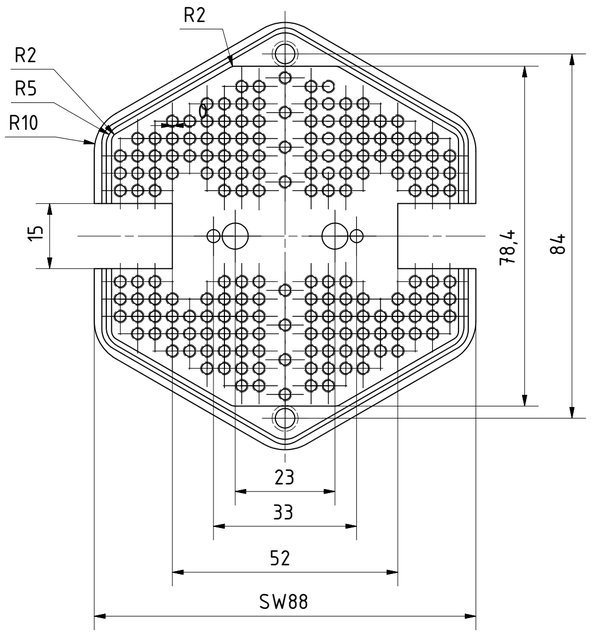

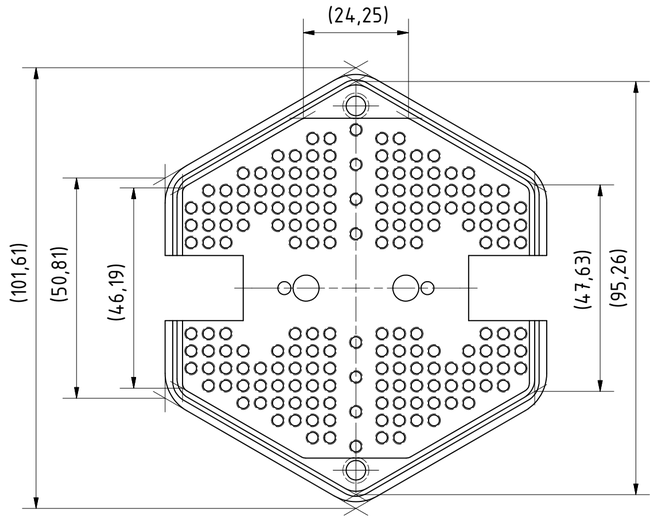

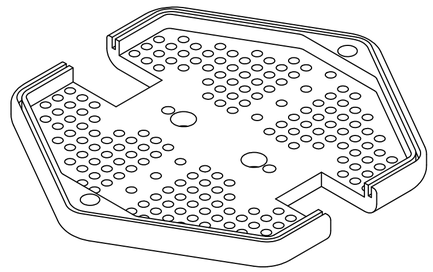

-0,1 +0,1

ERHALTEN
Von Vogt , 11:36, 20.11.2008

Hauptprojektion

MPI MÜNCHEN

MAX-PLANCK-INSTITUT
FUER PHYSIK
MUENCHEN
(WERNER-HEISENBERG-INSTITUT)

Gewicht.....: ...,... kg
Dimensionen : mm
Maße ohne Toleranzangabe nach DIN ISO 2768 mK

	Tag	Name
gezeichnet	10.01.2008	tsi
geprueft		
geplottet		

Projekt
GERDA
TEST
string slide with contacts

Werkstoff
Murtfeldt Original
nartur PE-UHM

Maßstab
1:1
(2:1)

Pinplatte - V2

Teil:

Zeichnungsnummer / EDV Nr.:
37014310-2.idw

Software.....: Inventor 8
Blatt.....: 1
Gesamtzahl.: 1
V09.f

DIN EN 20 216 - A2 (420 x 594)